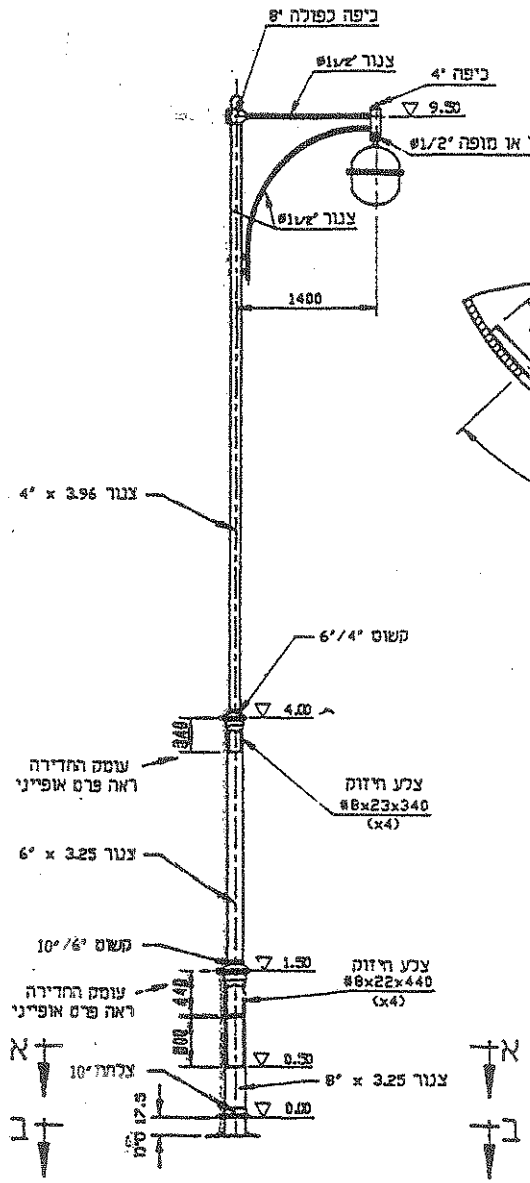

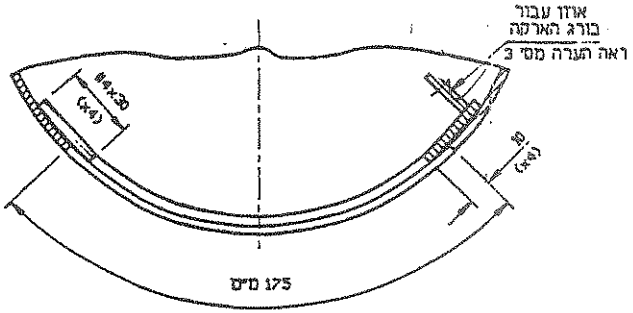

חתך א – א

ק. מ. 1 : 2

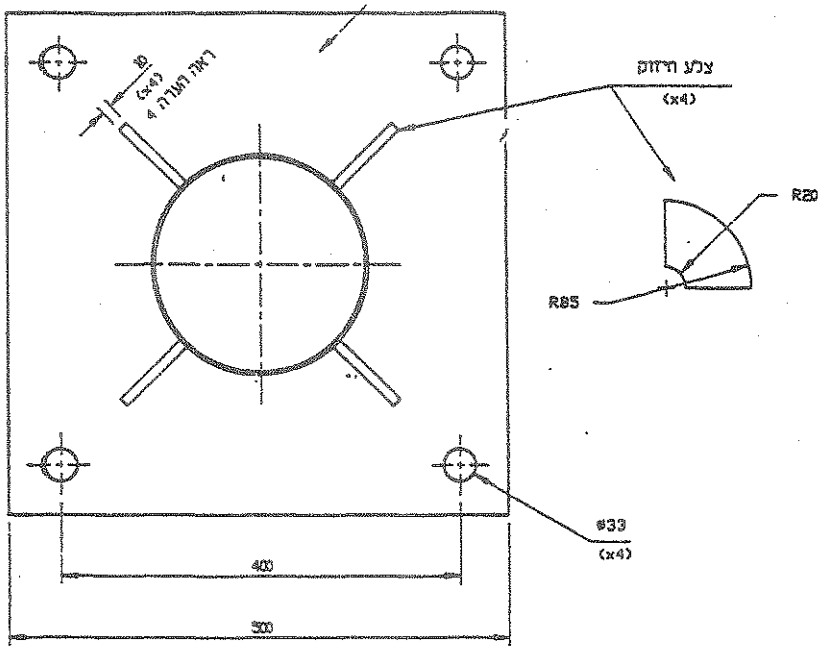

חתך ב – ב

ק. מ. 1 : 5

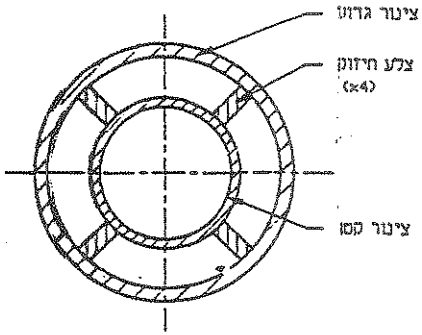

פרט אופייני
חתך במעבר צינורות ראשיים
ללא ק.מ.

הערות:

1. עמוד תאורה מפלדה דגם שסיינ"ן ש.א. 1296 (פלאור), עם זרוע "טיסליין" דגם 150950. יכלול:
   א. גילוון באבץ חם לפי ספרט.
   ב. קישוט מעבר מיציקת אלומיניום - דגם ש.א. 0860
   ג. תא ספנדרסי למגש חיבורים עם דלת הכנה לשקע כח חיצוני. הכל לפי הוראות תקן 812.
2. סחירות תרות 47 מ"משניה
3. בורג ארקה מא כ"ם 3/8" מפלדה מגולוונת + אום מפל"ז
4. ת"י מס' 812. סעיף 25 דורש עובי 6 מ"מ מינימום.

אינג' גדעון הסל - מהנדסים יועצים עד' הנשיא 111 חיפה 34641 טל' 8389181 פקס 8383711	אור עקיבא צפון עמוד תאורה 10 מ' גובה עם פנס 250 ואס נל"ג	חבר אגוד האקדמאים העצמאים בסקצועות ההנדסה האדריכלות והטכנולוגיה בישראל			
לעיון ☒ לאישור ☒ למכרז ☒ לביצוע ☒		NUMBER 4902	עדכון	תאור	תאריך
תאריך 06.03.11 קנ"מ % תכנית מס' 2225-149					